WYMIAN B–2 SZT.1 POD SZYNY DRABINEK DO PRZEPLOTÓW

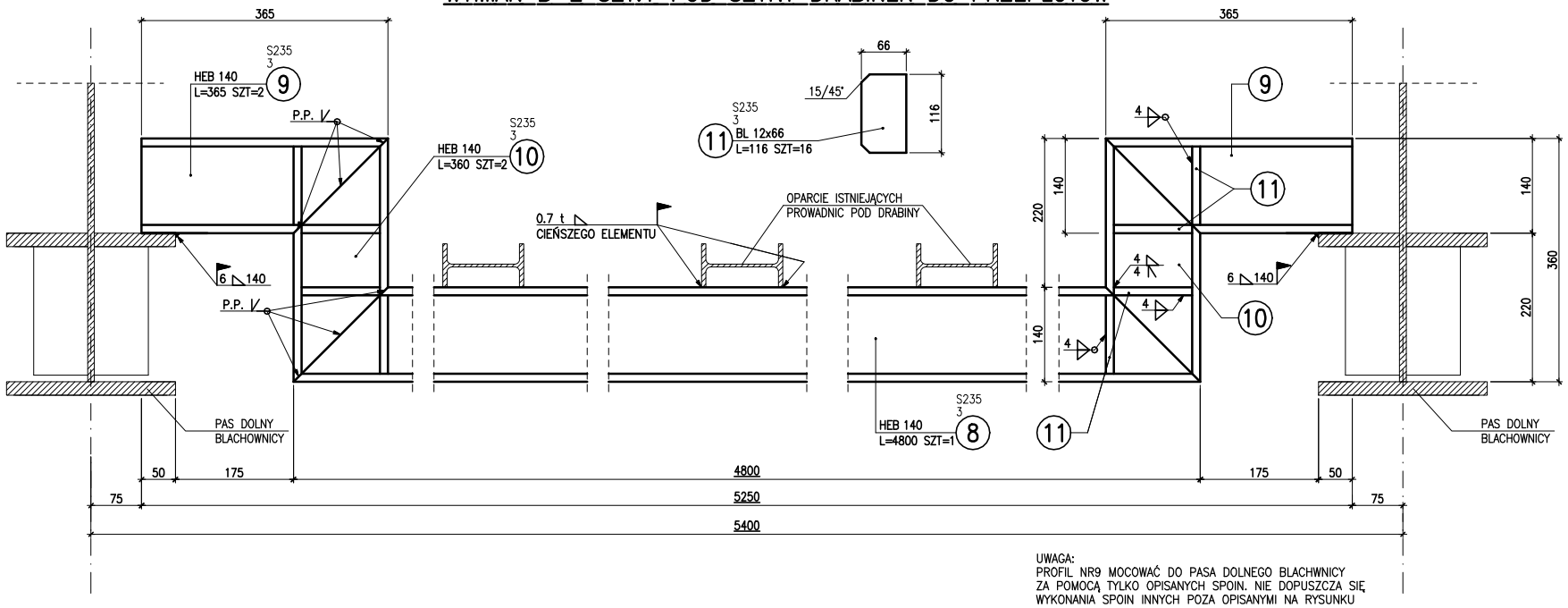

UWAGA:
PROFIL NR9 MOCOWAĆ DO PASA DOLNEGO BLACHWNICY
ZA POMOCĄ TYLKO OPISANYCH SPOIN. NIE DOPUSZCZA SIĘ
WYKONANIA SPOIN INNYCH POZA OPISANYMI NA RYSUNKU

WYMIAN B–1 SZT.1 POD SZYNY DRABINEK DO PRZEPLOTÓW

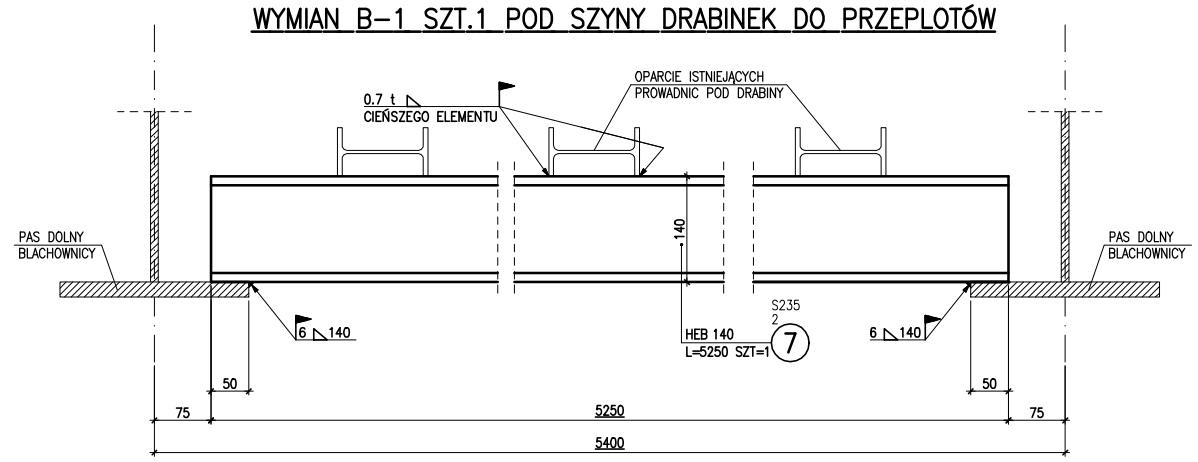

UWAGA:
PROFIL NR7 MOCOWAĆ DO PASA DOLNEGO BLACHWNICY
ZA POMOCĄ TYLKO OPISANYCH SPOIN. NIE DOPUSZCZA SIĘ
WYKONANIA SPOIN INNYCH POZA OPISANYMI NA RYSUNKU

SCHEMAT PRZEDŁUŻENIA SŁUPKA DRABINKI DO PRZEPLOTÓW P–1 SZT.4

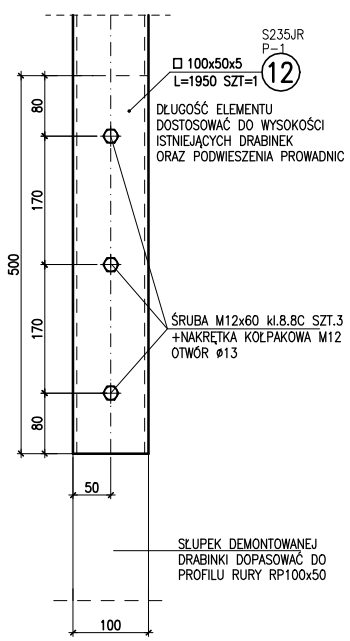

UCHWYT U–1 DO MOCOWANIA DRĄŻKA SZT.6

DO MOCOWANIA LIN Z KÓŁKAMI

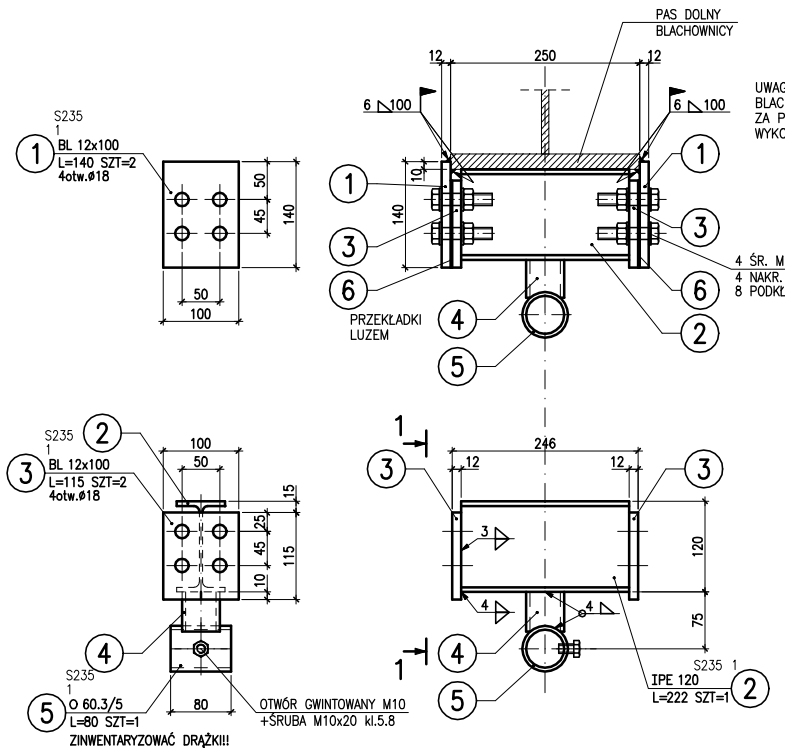

UWAGA:
BLACHY NR1 MOCOWAĆ DO PASA DOLNEGO BLACHWNICY
ZA POMOCĄ TYLKO OPISANYCH SPOIN. NIE DOPUSZCZA SIĘ
WYKONANIA SPOIN INNYCH POZA OPISANYMI W PROJEKCIE.

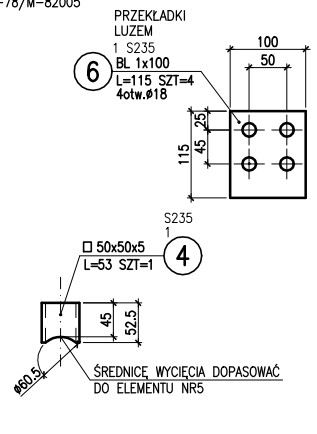

UWAGA:
RURĘ NR5 I ŚRUBĘ DOCISKOWĄ DOBRAĆ PO ZINWENTARYZOWANIU
ISTNIEJĄCYCH DRĄŻKÓW DO MOCOWANIA LIN Z KÓŁKAMI.
MINIMALNA GRUBOŚĆ ŚCIANKI ELEMENTU NR5 WYNOSI 5MM.

1

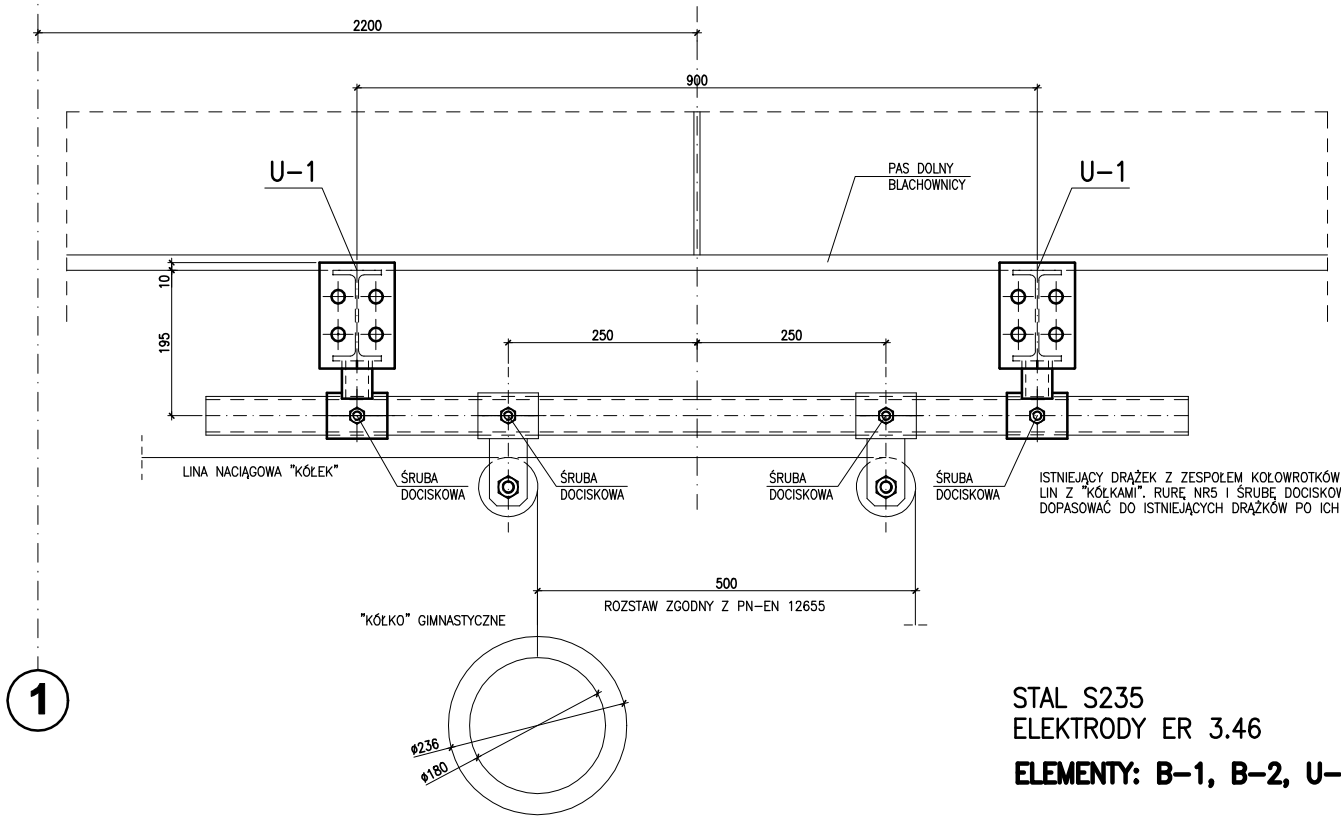

STAL S235
ELEKTRODY ER 3.46

ELEMENTY: B–1, B–2, U–1, P–1

ZESTAWIENIE STALI

POZ.	NUMER ELEMENTU	NAZWA ELEMENTU	DŁUGOŚĆ [mm]	GATUNEK STALI	LICZBA SZTUK	DŁ. RAZEM [m]	MASA JEDN [kg/m]	MASA 1 ELEM [kg]	MASA RAZEM [kg]
P–1	12	□ 100x50x5	1950	S235JR	1	1.95	10.80	21.06	21.06
OGÓŁEM									21.06
WYKONAĆ: x 4									84.24

POZ.	NUMER ELEMENTU	NAZWA ELEMENTU	DŁUGOŚĆ [mm]	GATUNEK STALI	LICZBA SZTUK	DŁ. RAZEM [m]	MASA JEDN [kg/m]	MASA 1 ELEM [kg]	MASA RAZEM [kg]
U–1	1	BL 12x100	140	S235	2	0.28	9.42	1.32	2.64
	2	IPE 120	222	S235	1	0.22	10.40	2.31	2.31
	3	BL 12x100	115	S235	2	0.23	9.42	1.08	2.17
	4	□ 50x50x5	53	S235	1	0.05	6.85	0.36	0.36
	5	O 60.3/5	80	S235	1	0.08	6.82	0.55	0.55
	6	BL 1x100	115	S235	4	0.46	0.79	0.09	0.36
OGÓŁEM									8.39
NADDATEK NA SPOINY: 1.8%									0.15
RAZEM:									8.54
WYKONAĆ: x 6									51.24

POZ.	NUMER ELEMENTU	NAZWA ELEMENTU	DŁUGOŚĆ [mm]	GATUNEK STALI	LICZBA SZTUK	DŁ. RAZEM [m]	MASA JEDN [kg/m]	MASA 1 ELEM [kg]	MASA RAZEM [kg]
B–1	7	HEB 140	5250	S235	1	5.25	33.70	176.93	176.93
OGÓŁEM									176.93
NADDATEK NA SPOINY: 1.8%									3.18
RAZEM:									180.11
WYKONAĆ: x 1									180.11

POZ.	NUMER ELEMENTU	NAZWA ELEMENTU	DŁUGOŚĆ [mm]	GATUNEK STALI	LICZBA SZTUK	DŁ. RAZEM [m]	MASA JEDN [kg/m]	MASA 1 ELEM [kg]	MASA RAZEM [kg]
B–2	8	HEB 140	4800	S235	1	4.80	33.70	161.76	161.76
	9	HEB 140	365	S235	2	0.73	33.70	12.30	24.60
	10	HEB 140	360	S235	2	0.72	33.70	12.13	24.26
	11	BL 12x66	116	S235	16	1.86	6.22	0.72	11.54
OGÓŁEM									222.16
NADDATEK NA SPOINY: 1.8%									4
RAZEM:									226.16
WYKONAĆ: x 1									226.16

INWESTYCJA	PROJEKT WYKONANIA USTROJÓW AKUSTYCZNYCH NA SALI SPORTOWEJ		STADIUM: PW PROJEKT WYKONAWCZY
ADRES	UL. ŚW. ROCHA 9, 61-142 POZNAŃ		
INWESTOR	AKADEMIA WYCHOWANIA FIZYCZNEGO IM. EUGENIUSZA PIASECKIEGO, UL. KRÓLOWEJ JADWIGI 27/39, 61-871 POZNAŃ		DATA 04.2013
BRANŻA	KONSTRUKCJA		
TREŚĆ RYS.	ELEMENTY KONSTRUKCJI STALOWEJ		SKALA 1 : 50
	ZESPÓŁ PROJEKTOWY	PODPIS / UPRAWNIENIA	
GŁ. PROJEKTANT	MGR INŻ. ARCH. BARTOSZ DAWID JAROSZ	WP-OIA/OKK/UpB/62/2009	
PROJ. KONSTRUKCJI	MGR INŻ. PIOTR FAIT	338/88/Pw	
PROJ. KONSTRUKCJI	MGR. INŻ. KRZYSZTOF GRABOWSKI	WKP/0235/POOK/12	

ML_PROJET
PRACOWNIA PROJEKTOWA
BARTOSZ DAWID JAROSZ
ul. Wierzbowa 18/2,
62-070 Dąbrówka;

ml_projet

NR RYS. K.01 | INDEX

UWAGA! NINIEJSZE OPRACOWANIE JEST CHRONIONE PRAWEM AUTORSKIM ZGODNIE Z USTAWĄ „O PRAWIE AUTORSKIM I PRAWACH POKREWNYCH" (DZ.U.94/24/83).
WSZYSTKIE INFORMACJE ZAWARTE W TYM OPRACOWANIU STANOWIĄ WŁASNOŚĆ INTELEKTUALNĄ ML_PROJET ORAZ JEGO AUTORÓW. ZABRONIONE
JEST STOSOWANIE , KOPIOWANIE, ORAZ UDOSTĘPNIANIE OSOBOM TRZECIM NINIEJSZEGO OPRACOWANIA BEZ PISEMNEJ ZGODY AUTORÓW I WW. FIRMY.